» CLAMPER Solar SB 600V 32A 3E/3S P24

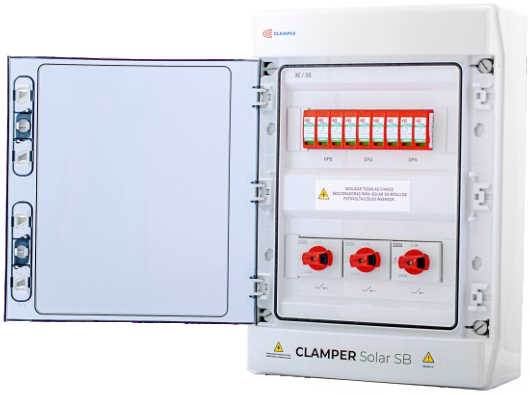

Descrição

Caixa de junção (String Box), equipada com Dispositivos de Proteção contra Surtos CLAMPER Solar e dispositivos de interrupção e seccionamento do circuito entre o módulo fotovoltaico e o inversor.

Características

- Possibilidade de conexão de até três séries fotovoltaicas (PV Strings);
- Três saídas comutadas com circuitos independentes em um único painel;
- Adequado para uso externo.

Principais aplicações

- Proteção, interrupção e seccionamento de sistemas fotovoltaicos.

Características Técnicas	Unidade	CLAMPER Solar SB 600V 32A 3E/3S P24
Código CLAMPER	-	019927
Nº de entradas DC	-	3
Nº de saídas DC	-	3
Tensão máxima de operação	V_{DC}	600
Entrada DC	**Unidade**	
Corrente máxima por entrada *	A	32
Conexão dos cabos de entrada (+/-)	-	Diretamente nos bornes
Seção dos cabos **	mm²	4 até 6
Prensa-cabos	-	M16
Saída DC	**Unidade**	
Conexão dos cabos de saída (+/-)	-	Diretamente no interruptor-seccionador
Seção dos cabos **	mm²	4 a 6
Prensa-cabos	-	M16
Aterramento	**Unidade**	
Conexão do cabo de aterramento	-	Diretamente no borne
Seção do cabo**	mm²	6 a 10
Prensa-cabos	-	M16
Invólucro	**Unidade**	
Peso aproximado	kg	4,2
Dimensões	mm	436 x 310 x 148 (C x L x A)
Grau de proteção	-	IP 65
Material	-	ABS com proteção UV

* Corrente máxima suportada pelo circuito Entrada/Saída (Bornes, condutores e interruptor-seccionador).
**Para garantir a vedação IP dos prensa-cabos o diâmetro externo do cabo deve estar entre 4 mm e 8 mm.

» **CLAMPER** Solar SB 600V 32A 3E/3S P24

Características Técnicas	Unidade	DPS CLAMPER Solar 600V 40kA
Código CLAMPER	-	015013
Norma aplicável	-	EN 50539-11 (Certificado UL-BR19.1204)
Classe de proteção	-	II
Tecnologia de proteção	-	Varistor de Óxido Metálico (MOV)
Modos de proteção	-	L+/PE, L-/PE (modo comun), L+/L- (modo diferencial)
Nível de proteção - U_p	kV	≤2,7
Tempo de resposta típico	ns	<25
Tensão máxima de operação continua - U_{CPV}	V_{DC}	600
Corrente de descarga nominal @ 8/20 µs - I_N	kA	18
Corrente de descarga máxima @ 8/20 µs - $I_{MÁX}$	kA	40
Corrente de descarga total @ 8/20 µs - I_{TOTAL}	kA	40
Indicação de proteção em serviço	-	Local , através de bandeirola (Verde - SERVIÇO, Vermelho - DEFEITO)
Seção de condutores de conexão elétrica	mm²	4 - 25
Torque do parafuso de conexão elétrica	Nm	3,2 ± 5%
Grau de proteção	-	IP 20
Características Técnicas	**Unidade**	**Dispositivo interruptor-seccionador**
Norma aplicável	-	IEC 60947-3
Número de pólos	-	4
Corrente máxima @ U_c = 1.000 V	A	32
Tensão nominal de isolamento - U_i	V_{DC}	1000
Tensão nominal de pulso - U_{imp}	kV	8
Seção dos condutores *	mm²	4 - 10
Torque dos bornes de conexão elétrica	Nm	1,2 - 1,8
Grau de proteção	-	IP20

* Alguns modelos de interruptores-seccionadores exigem o uso de terminais específicos. Verificar o manual técnico para maiores informações.

Circuito elétrico:

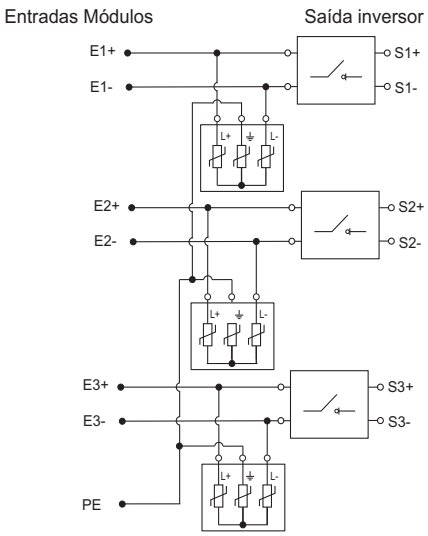

Estrutura do produto:

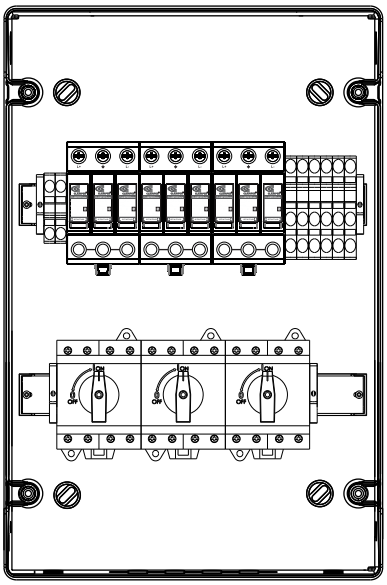
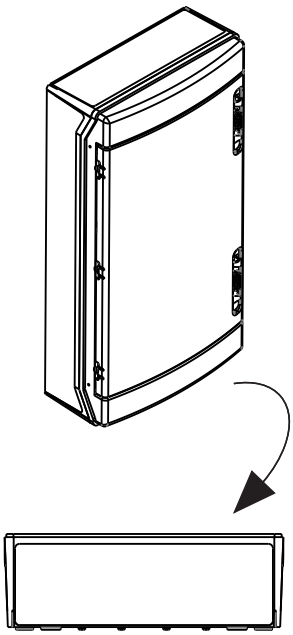
Disposição dos prensa cabos: