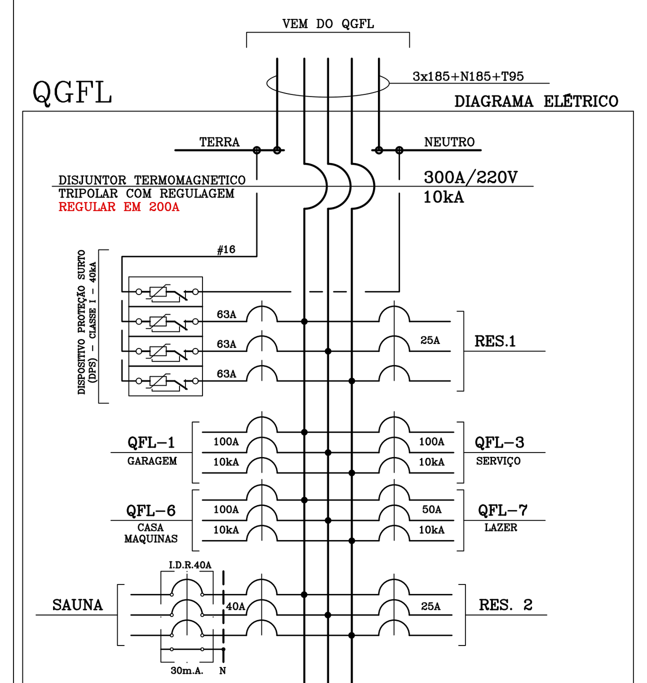

QGFL RELAÇÃO DE CARGAS INSTALADAS

CIRC. Nº	LAMPADAS (W)	TOM. 100W	APARELHOS Nº	APARELHOS (W)	TOTAL (W)	OBSERVAÇÕES
QFL-1					65500	QUADRO DISTRIBUIÇÃO – GARAGEM
QFL-3					91500	QUADRO DISTRIBUIÇÃO – SERVIÇO
QFL-6					46800	QUADRO DISTRIBUIÇÃO – CASA MAQUINAS
QFL-7					10360	QUADRO DISTRIBUIÇÃO – LAZER
SAUNA					9000	PONTO DE FORÇA – SAUNA 1 **
RES.1						RESERVA
RES.2						RESERVA

** CONFIRMAR POTENCIA

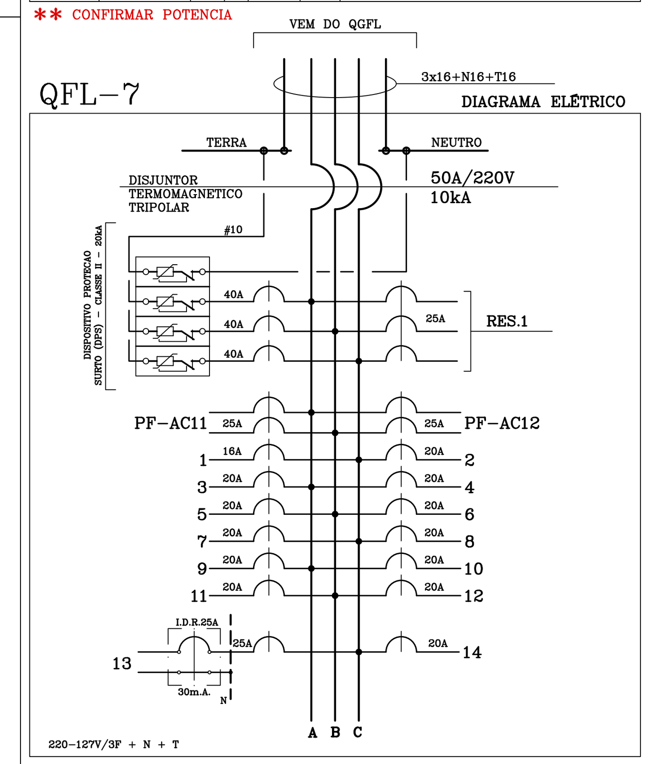

QFL-7 RELAÇÃO DE CARGAS INSTALADAS

CIRC. Nº	LAMPADAS (W)	TOM. 100W	APARELHOS Nº	APARELHOS (W)	TOTAL (W)	OBSERVAÇÕES
PF-AC11					760	PONTO DE FORÇA AR CONDICIONADO – MASSAGEM
PF-AC12					2000	PONTO DE FORÇA AR CONDICIONADO – ACADEMIA
1	**				500	ILUMINAÇÃO ACADEMIA/MASSAGEM
2			4	200	800	CORTINAS ELÉTRICAS ACADEMIA
3		1	1	500	600	TOMADAS MASSAGEM
4						RESERVA
5			1	500	500	TOMADA EQUIPAMENTOS ACADEMIA
6			1	500	500	TOMADA EQUIPAMENTOS ACADEMIA
7			1	1800	1800	TOMADA ESTEIRA ACADEMIA
8			1	500	500	TOMADA TV ACADEMIA
9		2	1	500	700	TOMADA USO GERAL ACADEMIA
10			1	600	600	TOMADA FRIGOBAR ACADEMIA
11						RESERVA
12						RESERVA
13		1	1	1000	1100	TOMADAS BANHO ACADEMIA
14						RESERVA

** CONFIRMAR POTENCIA

QFL-5 RELAÇÃO DE CARGAS INSTALADAS

CIRC. Nº	LAMPADAS (W)	TOM. 100W	APARELHOS Nº	APARELHOS (W)	TOTAL (W)	OBSERVAÇÕES
1	**				500	ILUMINAÇÃO SALA/QUARTO/COZINHA CASEIRO
2						RESERVA
3		2	1	500	700	TOMADAS SALA CASEIRO
4		5			500	TOMADAS QUARTO CASEIRO
5			1	600	600	TOMADA GELADEIRA COZINHA CASEIRO
6						RESERVA
7						RESERVA
8						RESERVA
9			1	790/1500	2290	TOMADAS COIFA/FOGÃO COZINHA CASEIRO
10			1	1500	1500	TOMADA FORNO MICROONDAS COZINHA CASEIRO
11			1	500	500	TOMADA USO GERAL COZINHA CASEIRO
12		1	1	1000	1100	TOMADAS BANHO CASEIRO
13			1	6000	6000	CHUVEIRO ELÉTRICO BANHO CASEIRO
14						RESERVA

** CONFIRMAR POTENCIA

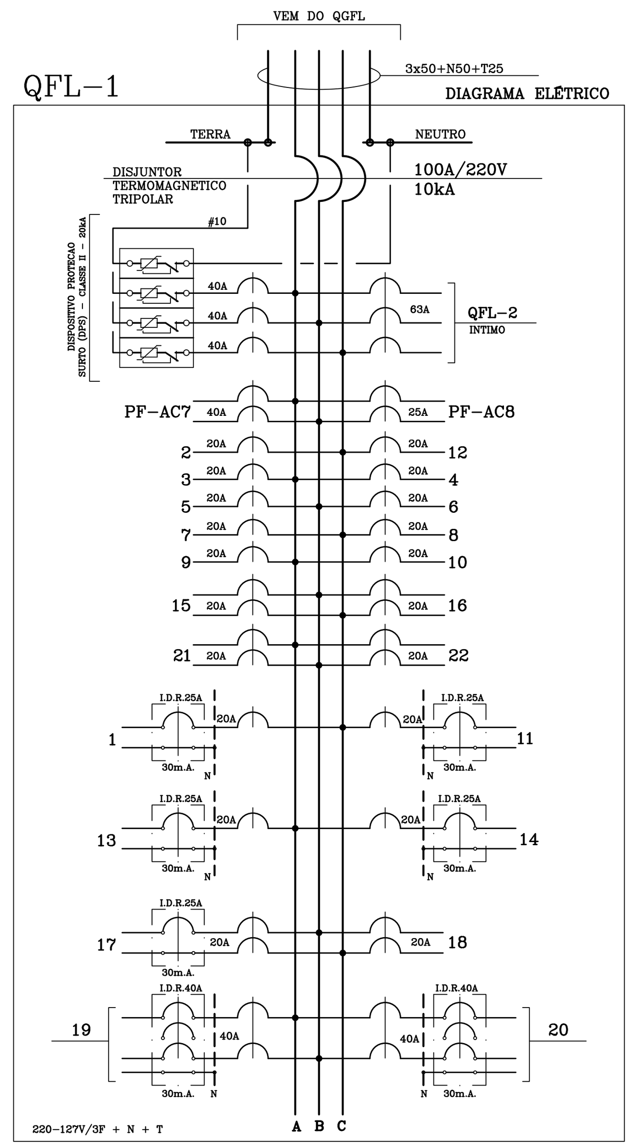

QFL-1 RELAÇÃO DE CARGAS INSTALADAS

CIRC. Nº	LAMPADAS (W)	TOM. 100W	APARELHOS Nº	APARELHOS (W)	TOTAL (W)	OBSERVAÇÕES
QFL-2					28906	QUADRO DISTRIBUIÇÃO – INTIMO
PF-AC7					5500	PONTO DE FORÇA AR COND. – SALA MULT. FILHAS
PF-AC8					1500	PONTO DE FORÇA AR CONDICIONADO – OFICINA
1	**				500	ILUMINAÇÃO SALA MULTIUSO/OFICINA/LAVABO **
2			6	200	1200	CORTINAS ELÉTRICA SALA MULTIUSO
3						RESERVA
4						RESERVA
5			2	500	1000	TOMADAS OFICINA
6			2	500	1000	TOMADAS OFICINA
7			1	500	500	TOMADAS OFICINA
8			1	600	600	TOMADA FRIGOBAR OFICINA OFICINA
9		10			1000	TOMADAS SALA MULTIUSO FILHAS
10		3			300	TOMADAS SALA MULTIUSO
11					1000	TOMADAS MAQUINA WAPP/LAVABO
12						RESERVA
13			1	500	500	TOMADA MOTOCICLETA ELÉTRICA GARAGEM
14			1	500	500	TOMADA CARREGADOR CARRINHO GOLFE GARAGEM
15			3	500	1500	TOMADAS OFICINA
16			2	500	1000	TOMADAS OFICINA
17					1000	TOMADAS MAQUINA WAPP/LAVABO
18						RESERVA
19			1	7000	7000	PONTO PARA CARRO ELÉTRICO GARAGEM
20			1	7000	7000	PONTO PARA CARRO ELÉTRICO GARAGEM
21						RESERVA
22						RESERVA

** CONFIRMAR POTENCIA

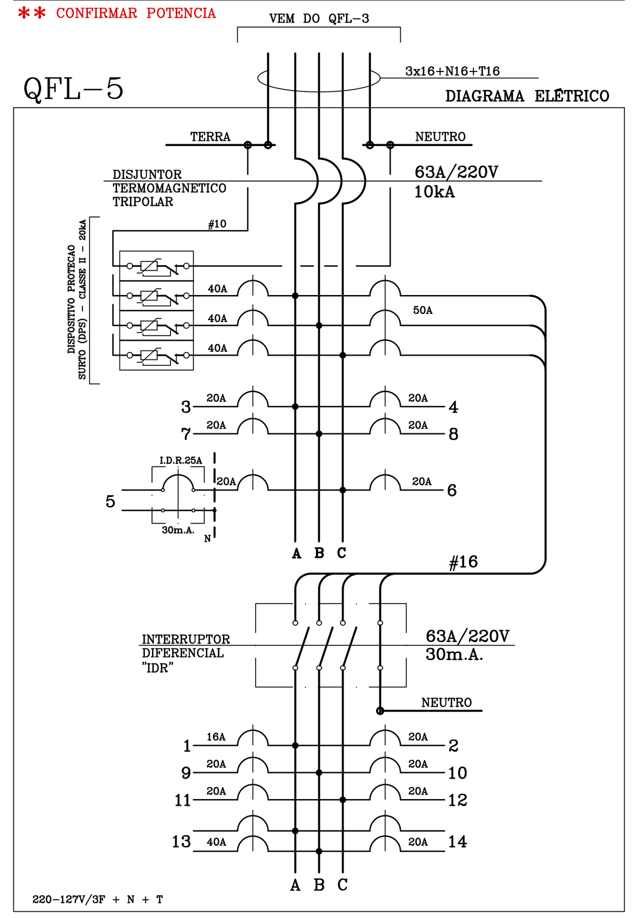

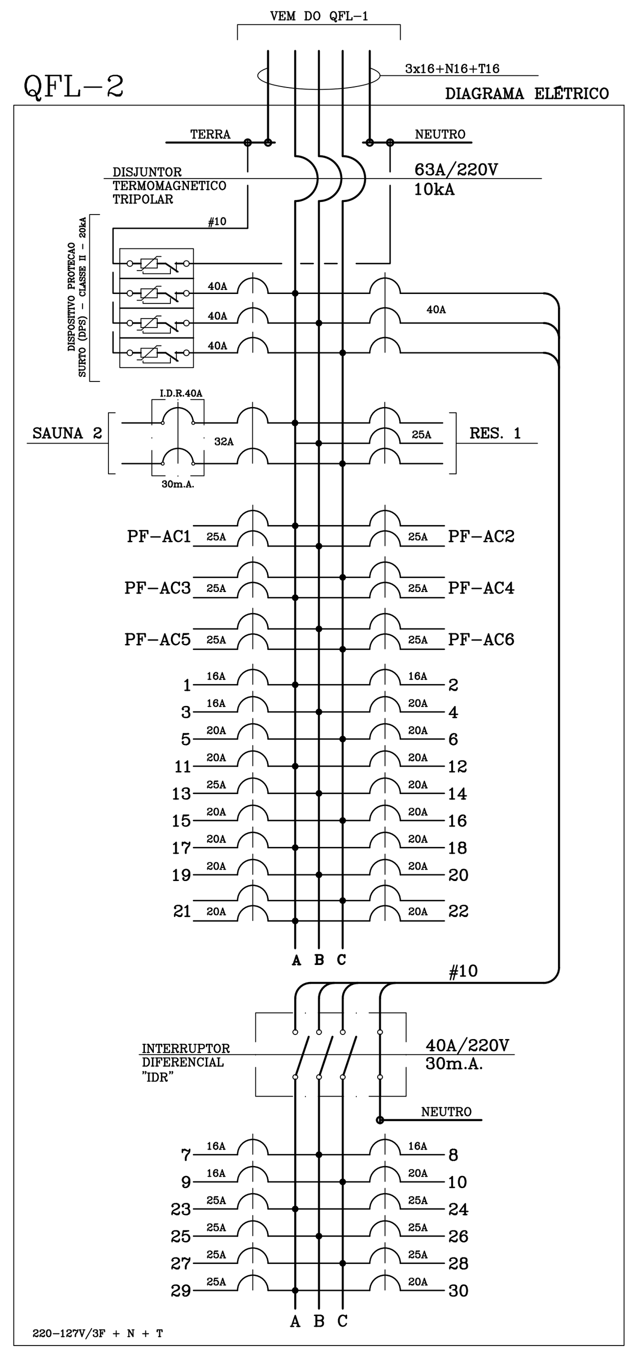

QFL-2 RELAÇÃO DE CARGAS INSTALADAS

CIRC. Nº	LAMPADAS (W)	TOM. 100W	APARELHOS Nº	APARELHOS (W)	TOTAL (W)	OBSERVAÇÕES
SAUNA 2					5000	PONTO DE FORÇA – SAUNA 2 **
RES. 1						RESERVA
PF-AC1					1000	PONTO DE FORÇA AR CONDICIONADO – SUITE 1
PF-AC2					1000	PONTO DE FORÇA AR CONDICIONADO – SUITE 2
PF-AC3					1000	PONTO DE FORÇA AR CONDICIONADO – SUITE 3
PF-AC4					1000	PONTO DE FORÇA AR CONDICIONADO – SUITE 4
PF-AC5					1000	PONTO DE FORÇA AR CONDICIONADO – SUITE 5
PF-AC6					1000	PONTO DE FORÇA AR COND. – SUITE MASTER
1	**				500	ILUMINAÇÃO SUITE MASTER
2	**				500	ILUMINAÇÃO SUITES 04/05
3	**				500	ILUMINAÇÃO SUITES 01/02/03
4						RESERVA
5						RESERVA
6						RESERVA
7	**				500	ILUMINAÇÃO BANHO MASTER
8	**				500	ILUMINAÇÃO BANHOS 04/05
9	**				500	ILUMINAÇÃO BANHOS 01/02/03
10						RESERVA
11						RESERVA
12						RESERVA
13			1	500	500	TOMADA TV SUITE MASTER
14		10			1000	TOMADAS CLOSET/SUITE MASTER
15		10			1000	TOMADAS SUITE 05
16		10			1000	TOMADAS SUITE 04
17		11			1100	TOMADAS SUITE 03
18		10			1000	TOMADAS SUITE 02
19		11			1100	TOMADAS SUITE 01
20		3			300	TOMADAS CIRCULAÇÃO INTIMA
21						RESERVA
22						RESERVA
23		2	1	1000	1200	TOMADAS BANHO MASTER
24		2	1	1000	1200	TOMADAS BANHO MASTER
25		1	1	1000	1100	TOMADAS BANHO 05
26		1	1	1000	1100	TOMADAS BANHO 04
27		1	1	1000	1100	TOMADAS BANHO 03
28		1	1	1000	1100	TOMADAS BANHO 02
29		1	1	1000	1100	TOMADAS BANHO 01
30						RESERVA

** CONFIRMAR POTENCIA

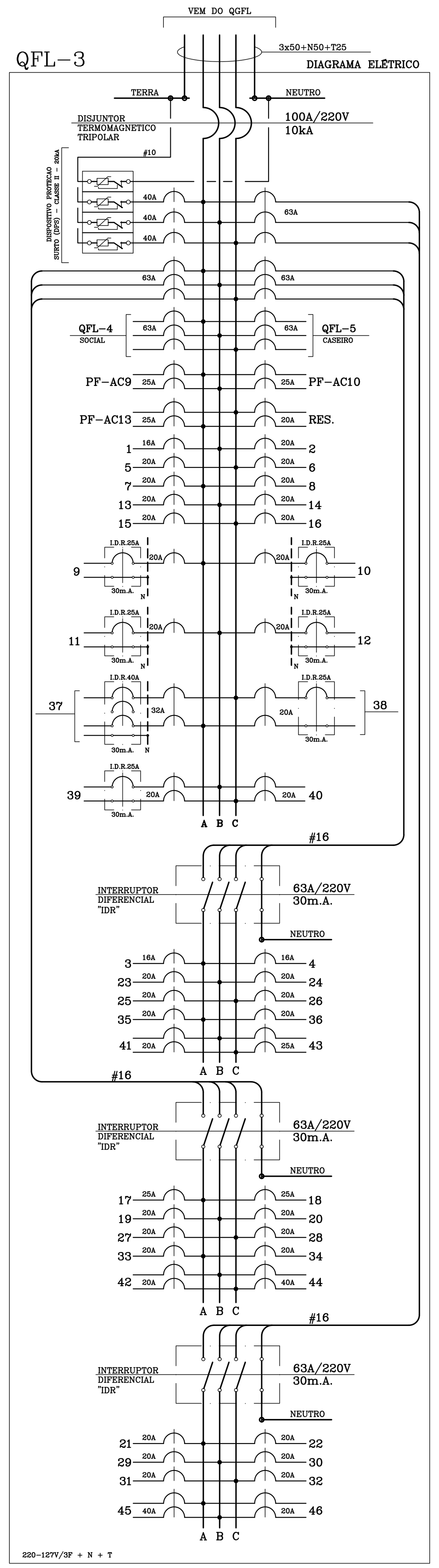

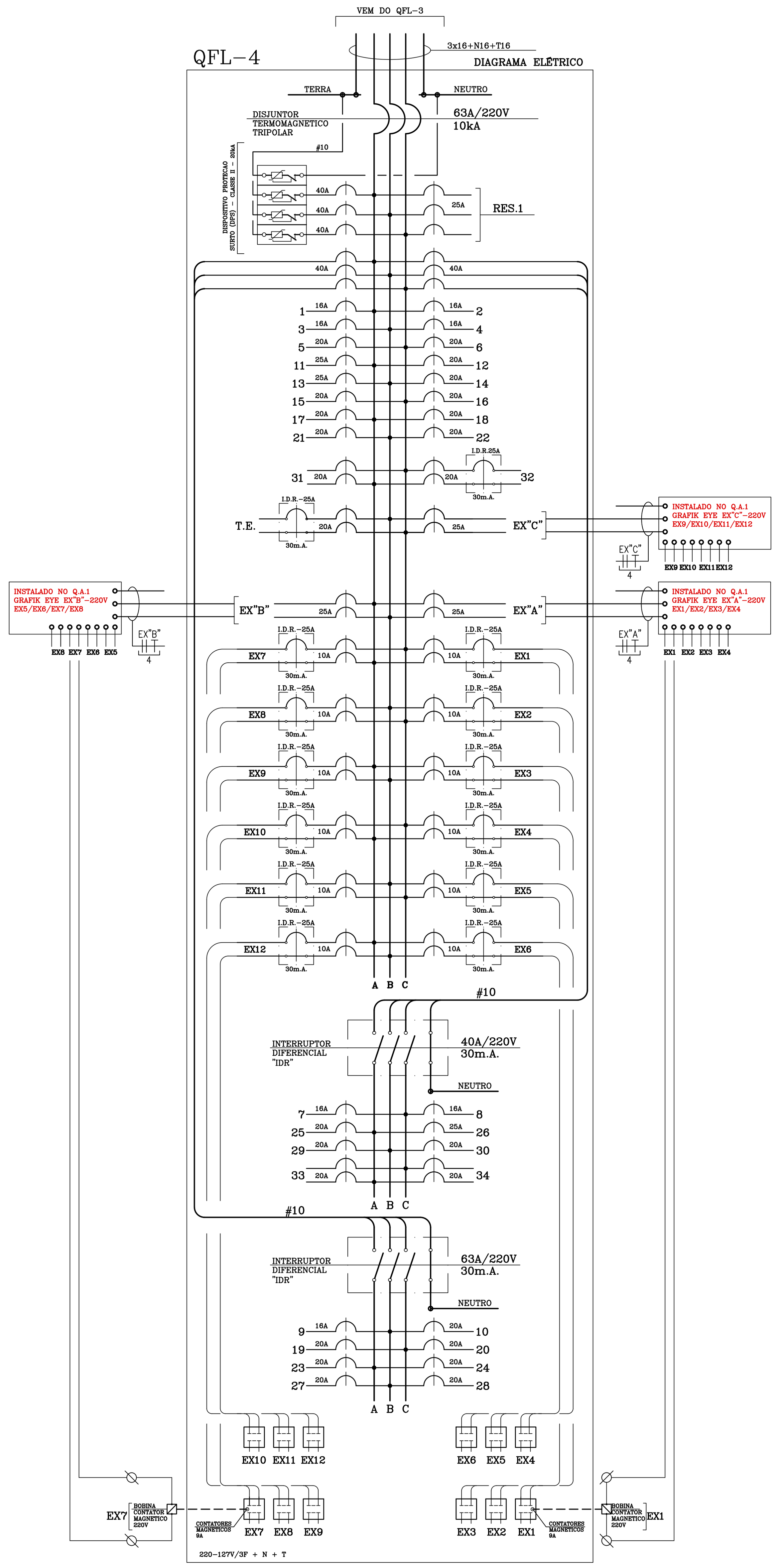

QFL-3 RELAÇÃO DE CARGAS INSTALADAS

CIRC. Nº	LAMPADAS (W)	TOM. 100W	APARELHOS Nº	APARELHOS (W)	TOTAL (W)	OBSERVAÇÕES
QFL-4					27100	QUADRO DE DISTRIBUIÇÃO – SOCIAL
QFL-5					13690	QUADRO DE DISTRIBUIÇÃO – CASEIRO
PF-AC9					760	PONTO DE FORÇA AR COND. – QUARTO SERVIÇO 1
PF-AC10					760	PONTO DE FORÇA AR COND. – QUARTO SERVIÇO 2
PF-AC13					**	PONTO DE FORÇA AR CONDICIONADO
RES.						RESERVA
1	**				500	ILUMINAÇÃO QUARTOS SERVIÇO 01/02
2						RESERVA
3	**				500	ILUMINAÇÃO BANHOS SERVIÇO 01/02
4	**				500	ILUM. COPA SERV./LAVANDERIA/COZINHA/LOUCEIRO
5						RESERVA
6						RESERVA
7		3			300	TOMADAS QUARTO SERVIÇO 01
8		5			500	TOMADAS QUARTO SERVIÇO 02/DEPÓSITO
9			1	600	600	TOMADA GELADEIRA COPA SERVIÇO
10					1000	TOMADAS MAQUINA WAPP/CORTADOR DE GRAMA
11			1	600	600	TOMADA GELADEIRA COZINHA
12			1	600	600	TOMADA GELADEIRA COZINHA
13			1	500	500	TOMADA CENTRAL SISTEMAS
14						RESERVA
15						RESERVA
16						RESERVA
17		1	1	1000	1100	TOMADAS BANHO SERVIÇO 01
18		1	1	1000	1100	TOMADAS BANHO SERVIÇO 02
19			2	500	1000	TOMADAS USO GERAL COPA SERVIÇO
20			2	500	1000	TOMADAS USO GERAL COPA SERVIÇO
21			1	1500	1500	TOMADA FORNO MICROONDAS COPA SERVIÇO
22			2	500	1000	TOMADAS TVS COPA SERVIÇO/COZINHA
23			1	1500	1500	TOMADA FOGÃO COPA SERVIÇO
24			1	790	790	TOMADA COIFA COPA SERVIÇO
25			1	1500	1500	TOMADA MAQUINA LAVAR ROUPA LAVANDERIA
26			1	1500	1500	TOMADA MAQUINA LAVAR ROUPA LAVANDERIA
27		1	1	1500	1600	TOMADA FERRO ELÉTRICO LAVANDERIA
28						RESERVA
29		3	2	500	1300	TOMADAS USO GERAL COZINHA
30			2	500	1000	TOMADAS USO GERAL COZINHA
31			1	1500	1500	TOMADA FOGÃO COZINHA
32			1	790	790	TOMADA COIFA COZINHA
33			1	1500	1500	TOMADA FORNO MICROONDAS COZINHA
34						RESERVA
35						RESERVA
36						RESERVA
37			1	4000	4000	TOMADA FORNO ELÉTRICO COZINHA
38					1000	TOMADAS MAQUINA WAPP/CORTADOR DE GRAMA
39			1	200	200	TOMADA AQUECEDOR A GÁS
40						RESERVA
41			1	2000	2000	TOMADA MAQUINA LAVAR LOUÇA COZINHA
42			1	710	710	TOMADA TRITURADOR COZINHA
43			1	4000	4000	TOMADA MAQUINA SECAR ROUPA LAVANDERIA
44			1	6000	6000	CHUVEIRO ELÉTRICO QUARTO SERVIÇO 1
45			1	6000	6000	CHUVEIRO ELÉTRICO QUARTO SERVIÇO 2
46						RESERVA

** CONFIRMAR POTENCIA

QFL-4 RELAÇÃO DE CARGAS INSTALADAS

CIRC. Nº	LAMPADAS (W)	TOM. 100W	APARELHOS Nº	APARELHOS (W)	TOTAL (W)	OBSERVAÇÕES
RES. 1						RESERVA
1	**				500	ILUMINAÇÃO SALAS ESTAR/JANTAR
2	**				500	ILUMINAÇÃO SALAS ESTAR/JANTAR/CIRCULAÇÃO
3	**				500	ILUMINAÇÃO CIRCULAÇÃO INTIMA
4	**				500	ILUMINAÇÃO GARAGEM/MULTIUSO/ESCADA
5			3	200	600	TOLDOS ELÉTRICOS GOURMET
6			3	200	600	CORTINAS ELÉTRICA SALAS ESTAR/JANTAR
7	**				500	ILUMINAÇÃO GOURMET
8	**				500	ILUMINAÇÃO GOURMET/HALL ENTRADA
9	**				500	ILUMINAÇÃO LAVABO
10						RESERVA
11			4	200	800	CORTINAS ELÉTRICA CIRCULAÇÃO INTIMA
12			4	200	800	CORTINAS ELÉTRICA CIRCULAÇÃO INTIMA
13			3	500	1500	TOMADAS TV SALA ESTAR
14		6			600	TOMADAS SALA ESTAR
15					1000	TOMADA BUFFET SALA JANTAR
16			1	500	500	TOMADA USO GERAL SALA JANTAR
17			1	600	600	TOMADA FRIGOBAR SALA JANTAR
18			1	600	600	TOMADA ADEGA SALA JANTAR
19			1	600	600	TOMADA ADEGA GOURMET
20						RESERVA
21						RESERVA
22						RESERVA
23			1	1500	1500	TOMADA COOKTOP GOURMET
24			1	500	500	TOMADA FORNO PIZZA GOURMET
25			1	1100	1100	TOMADA MAQUINA GELO GOURMET
26			3	500	1500	TOMADA TV GOURMET
27			3	500	1500	TOMADAS USO GERAL GOURMET
28			8		800	TOMADA GOURMET/LAVABO
29						RESERVA
30						RESERVA
31					1000	TOMADA BUFFET
32			1	600	600	TOMADA BALCÃO FRIGORIFICO GOURMET
33			1	790	790	TOMADA COIFA GOURMET
34			1	710	710	TOMADA TRITURADOR GOURMET
EX1	**				500	ILUMINAÇÃO PISCINA
EX2	**				500	ILUMINAÇÃO SPA
EX3	**				500	ILUMINAÇÃO EXTERNA
EX4	**				500	ILUMINAÇÃO EXTERNA
EX5	**				500	ILUMINAÇÃO EXTERNA
EX6	**				500	ILUMINAÇÃO EXTERNA
EX7	**				500	ILUMINAÇÃO EXTERNA
EX8	**				500	ILUMINAÇÃO EXTERNA
EX9	**				500	ILUMINAÇÃO EXTERNA
EX10	**				500	ILUMINAÇÃO EXTERNA
EX11	**				500	ILUMINAÇÃO EXTERNA
EX12	**				500	ILUMINAÇÃO EXTERNA
T.E.					1000	TOMADAS EXTERNA

** CONFIRMAR POTENCIA

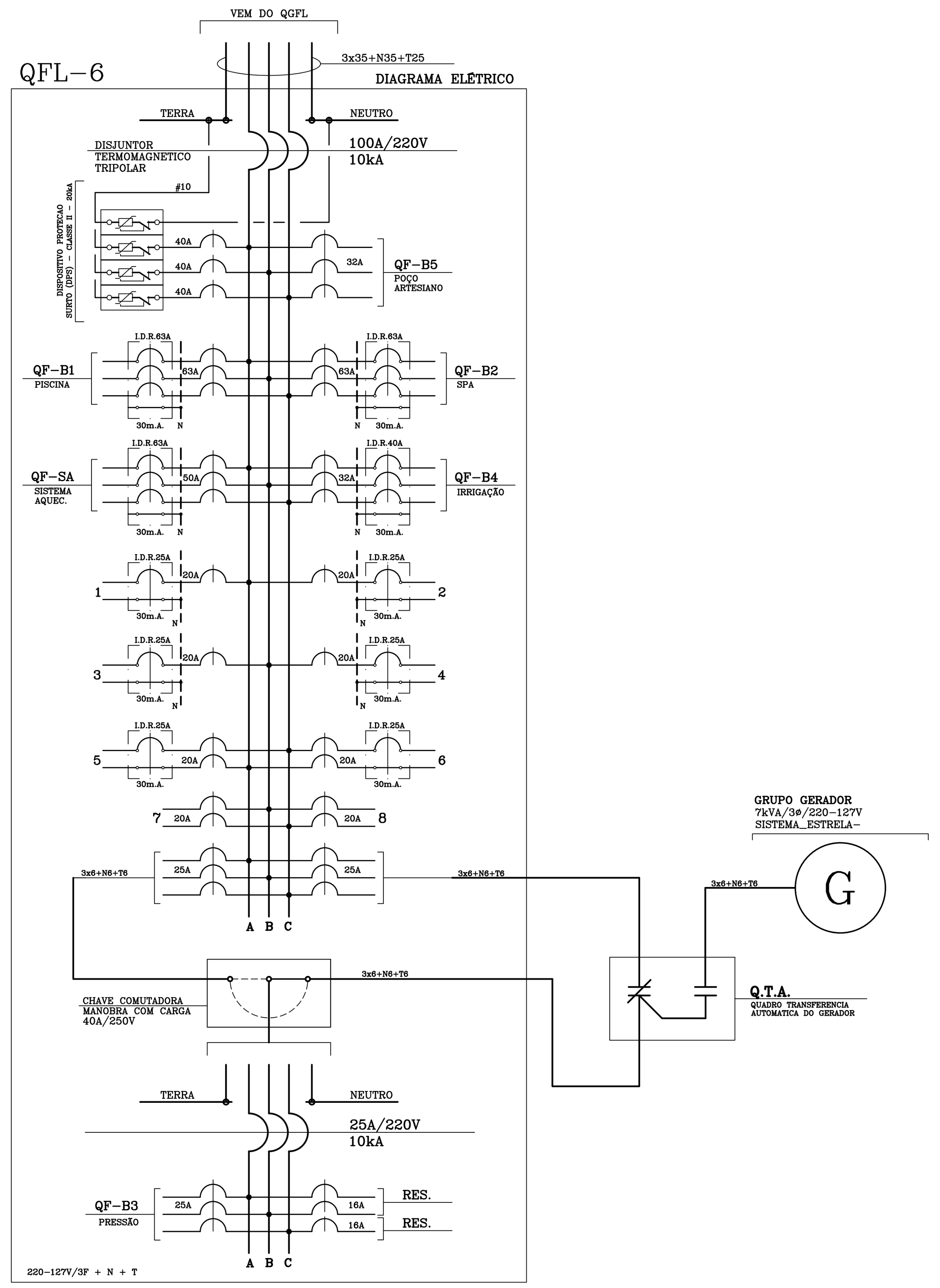

QFL-6 RELAÇÃO DE CARGAS INSTALADAS

CIRC. Nº	LAMPADAS (W)	TOM. 100W	APARELHOS Nº	APARELHOS (W)	TOTAL (W)	OBSERVAÇÕES
QF-B1					8500	QUADRO DE BOMBAS – PISCINA
QF-B2					9000	QUADRO DE BOMBAS – SPA
QF-B3					2500	QUADRO DE BOMBAS – PRESSÃO **
QF-B4					4000	QUADRO DE BOMBAS – IRRIGAÇÃO **
QF-B5					4000	QUADRO DE BOMBAS – POÇO ARTESIANO **
QF-SA					16000	QUADRO DE BOMBAS – SISTEMA AQUECIMENTO
1	**				500	ILUMINAÇÃO CASA DE MAQUINAS
2	**				500	ILUMINAÇÃO SAUNA/DUCHA/LAVABO
3			1	500	500	TOMADA CASA MAQUINAS
4		2			200	TOMADA CIRCULAÇÃO/LAVABO
5			1	500	500	TOMADA CASA MAQUINAS
6			3	200	600	TOMADAS AQUECEDORES A GÁS
7						RESERVA
8						RESERVA

** CONFIRMAR POTENCIA

REV.	DESCRIÇÃO	DATA	DES.	VERIF.
00	.			
00	.			
02	REVISÃO CONFORME COMENTÁRIOS	06/12/2021	MARTINS	M.ZAMARO
01	PROJETO EXECUTIVO	16/11/2021	SERGIO	M.ZAMARO

ZAMARO ®

Nº DO PROJETO: 20569 | DESENHO: E11 | FOLHA: 11/13

TITULO: ELÉTRICO
DIAGRAMAS ELÉTRICOS DOS QUADROS

ESCALA: -----
DATA: 06/12/2021
REVISÃO: 02

CLIENTE: SR. ALEXANDRE VAZ
OBRA: CONDOMINIO QUINTA DA BARONEZA
ARQUIVO: 20122-ELE-EX-011-DIA-ELETRICA-R02.dwg

PROJETO: MARCELO ZAMARO
DESENHO: SERGIO DOMINGUES